Línea 62 y 62L Margot

Juego para bidé, desagüe con tapita.

Art. 0295

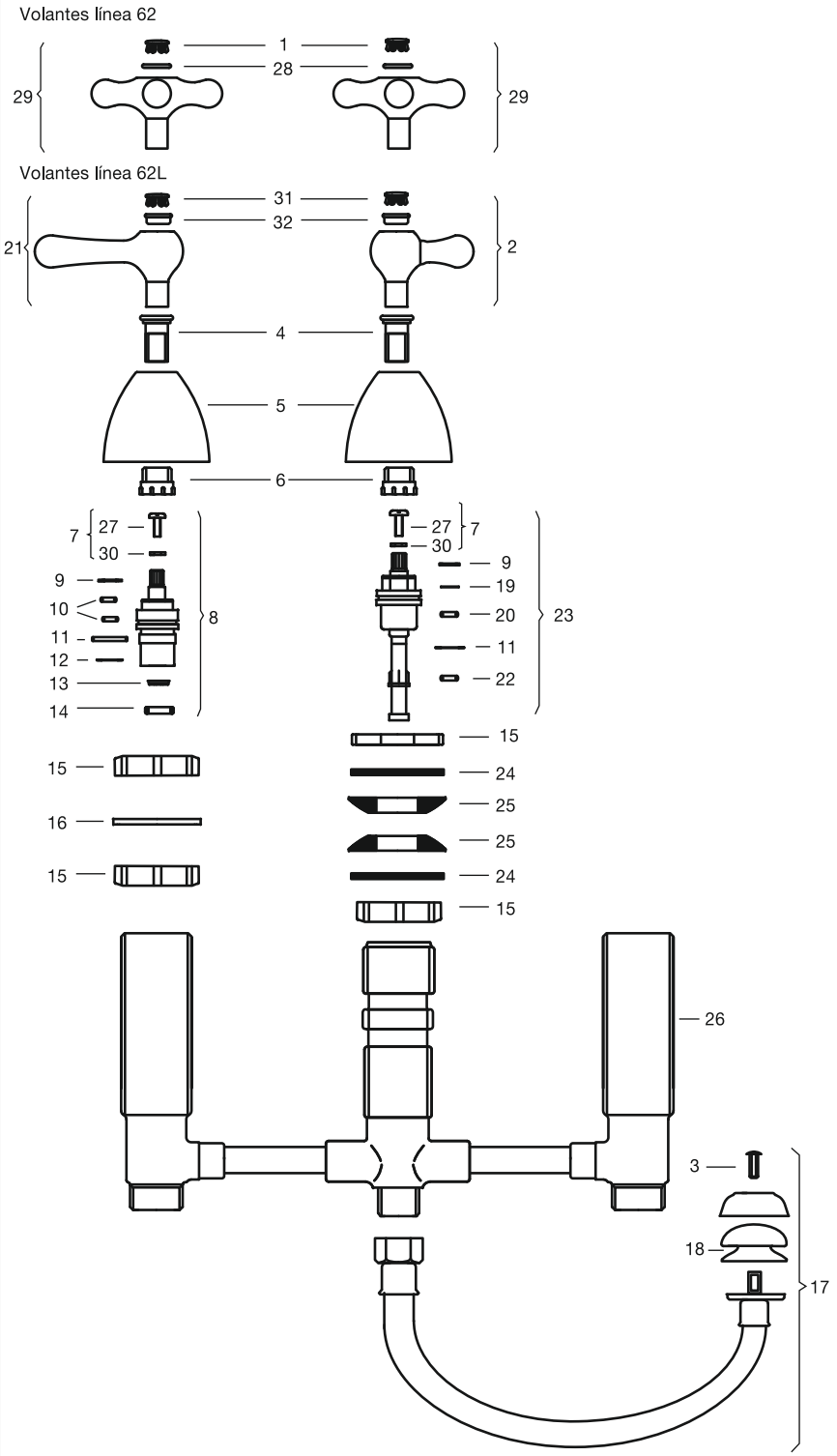

N°	Código	Denominación
1	0103/16.15.1	Letra “Cold”.
	0103/16.16.1	Letra “Hot”.
	0103/16.17.1	Letra transferencia.
2	0295/62L.14.0	Volante completo, transferencia
3	0119.24	Tornillo gota de sebo W 3/16".
4	0103/62.5	Buje con borde.
5	0103/62.13	Campana para volante.
6	0103/63.18.1	Porta campana.
7	0103/42.32.0	Tornillo W 5/32" x ½” con arandela.
8	0202/41.5.0 K	Cabeza cerámica ½" p/ lavatorio y bidé (caliente).
	0202/41.5.0 F	Cabeza cerámica ½" p/ lavatorio y bidé (fría).
9	0103/41.48	Retén de seguridad.
10	0103/41.5	O´ Ring ø 6,07 x 1,78.
11	0103/41.11	Anillo de goma ø 18,77 x 1,78.
12	0103/41.6	Arandela de fricción.
13	0103/41.19	Anillo retén con rejilla.
14	0103/41.10	Arandela de cierre para cabeza cerámica.
15	0207/15CN	Contratuerca M 28 x 1,5.
16	0294.43A	Arandela plástica ø 28,5 x 2,5.
17	0295.1.0	Lluvia bidé completa, con manguera.
18	0295.2.R	Goma de cierre para lluvia bidé.
19	0100/49.32	Arandela de fricción.
20	0100/49.1	O´ Ring ø 8 x 2,4.
21	0103/62L.15.0	Volante completo, para Línea FV 62, “Cold”.
	0103/62L.16.0	Volante completo, para Línea FV 62, “Hot”.
22	0103/40.6	O´ Ring ø 12 x 2.
23	0294/40.18.0	Cabeza transferencia bidé, de lujo.
24	0294.15	Arandela antifricción.
25	0294.13.4	Empaquetadura cónica ø 47 x 26.
26	0294.0/45.21	Esqueleto bidé transferencia soldado.
27	0103/42.32	Tornillo W 5/32” x ½”.
28	0103/62.12A	Anillo porta letra.
29	0103/62.15.0	Volante completo, para Línea 62, “Cold”.
	0103/62.16.0	Volante completo, para Línea 62, “Hot”.
	0103/62.17.0	Volante completo, para Línea 62, transferencia.
30	0103/42.24.R	Arandela de seguridad.
31	0103/64.15.1	Letra “Cold”.
	0103/64.16.1	Letra “Hot”.
	0103/64.17.1	Letra transferencia.
32	0103/64.12A	Anillo porta letra.

Algunos de estos componentes pueden no figurar en la lista de precios. Para solicitar los mismos comuníquese con nuestro Departamento de Ventas.

Ver desagües en broncería sanitaria, sección G.