Líneas 87 y 88

Monocomando para cocina.
Monocomando para cocina con rociador.
Art. 0446, 0446.01 y 0446.02

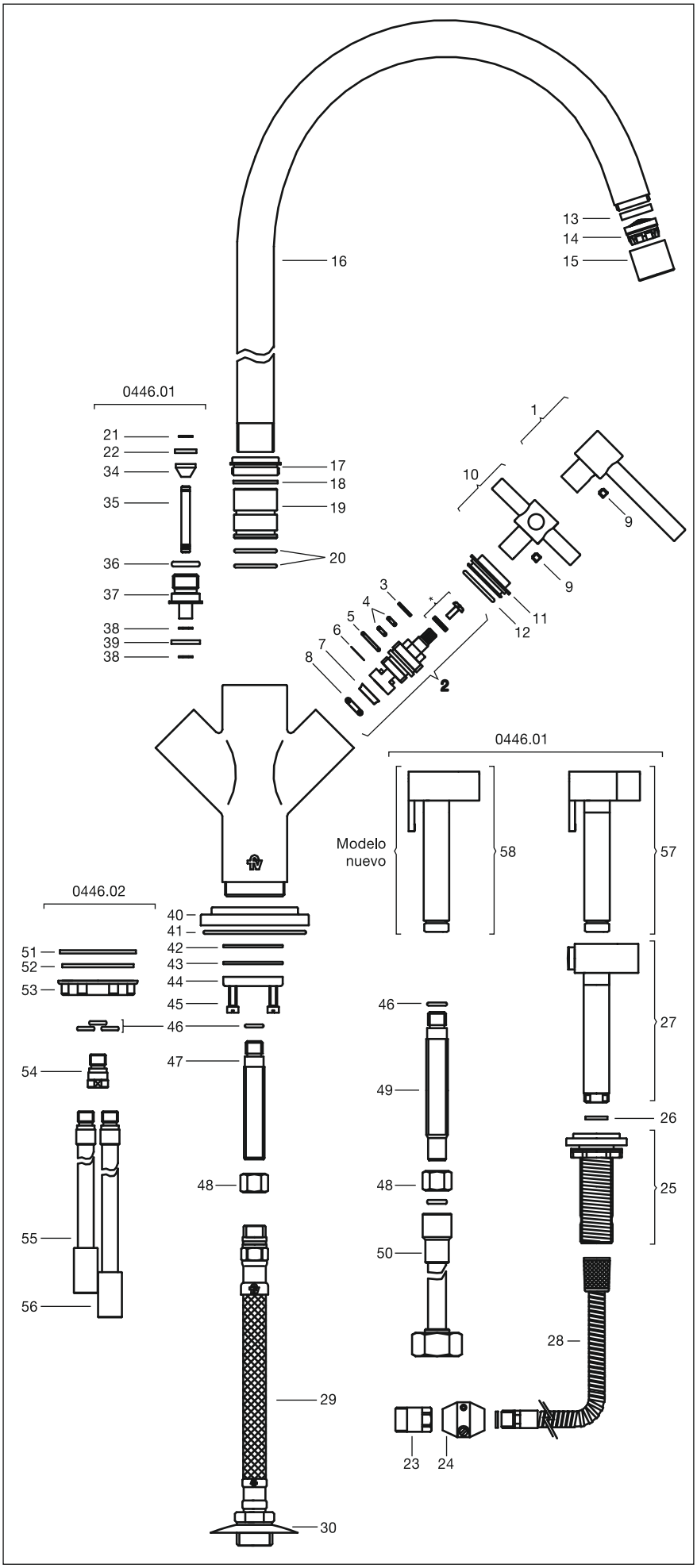

N°	Código	Denominación
1	0216/88.14.0	Volante línea 88.
2	0202/41.5.0 K	Cabeza cerámica ½" p/ lavatorio y bidé (caliente).
	0202/41.5.0 F	Cabeza cerámica ½" p/ lavatorio y bidé (fría).
3	0103/41.48	Retén de seguridad.
4	0103/41.5	O´ring ø 6,07 x 1,78.
5	0103/41.11	Anillo de goma ø 18,77 x 1,78.
6	0103/41.6	Arandela de fricción.
7	0103/41.19	Anillo retén con rejilla.
8	0103/41.10	Arandela de cierre para cabeza cerámica.
9	F.V901224	Prisionero M4 x 0,7.
10	0216/87.14.0	Volante línea 87.
11	0226/87.8A	Cubre cabeza.
12	0416.27	O`ring.
13	0201/87.6	Arandela de goma.
14	0201/87.7.I	Aireador.
15	0201/87.4	Boquilla.
16	0446/87.2.0.1	Pico cocina soldado.
17	0446/87.5	Buje con borde.
18	0446/87.9	Arandela antifricción.
19	0446/87.3	Inserto para pico.
20	0446/87.6	O`ring Ø20,35 x 1,78.
21	0210/46.23	Retén de seguridad
22	0419.01/68.4	Arandela para válvula
23	0412.01.40	Cuerpo p/alojamiento
24	0124/46.3.0	Tope p/manguera
25	0426.01.15.0	Campana p/rociador completa.
26	0119.44	Arandela de cierre.
27	0446.01.20.0A	Rociador armado.
28	0124/46.25.0	Manguera flexible.
29	0189/93.20.0	Flexible M10 x 1.
	0411.01.20.0	Flexible (0446.02)
30	0452.1	Campana.
31	0411/87.16	O´ring Ø 20.3 x 2.62mm
32	0411/87.5	Anillo de sujección.
33	0201/40.7.0.V	Boquilla completa.
34	0419.01.9	Arandela de cierre para válvula.
35	0446.01.11	Vástago para válvula.
36	0103/40.6	O`ring Ø 12 x 2.
37	0446.01.4	Cuerpo de válvula.
38	0210/46.23	Retén de seguridad
39	0419.01/68.5	Arandela para válvula.
40	0446.02/87.15	Anillo decorativo.
41	0201/70.11	Anillo de goma Ø 53,7 x 1,78
42	0412.01.17	Arandela de goma
43	0412.01.8	Arandela de chapa.
44	0412.01.21A	Puente de fijación.
45	0415.16	Tornillo W1/4" x 1".
46	0181/92.21	Anillo de goma Ø 7,65 x 1,78
47	0446/87.24	Tapón p/juego cocina.
48	0412.01.22	Tuerca de fijación.
49	0426.01.4A	Tubo de conexión.
50	0412.01.23.0A	Conexión p/manguera
51	0411.12	Arandela de goma.
52	0411.13	Arandela de acero inox.
53	0210.7	Tuerca.
54	0446.02/87.9	Tapón para rociador.
55	U446.02.12.1	Sub-conj. caño corto.
56	U446.02.13.1	Sub-conj. caño largo.
57	0446.01.20.0B	Rociador armado.
58	0446.01.20.0C	Rociador armado.

**En estos juegos estas piezas no se utilizan y en su reemplazo se usa el prisionero 9.*

Algunos de estos componentes pueden no figurar en la lista de precios. Para solicitar los mismos comuníquese con nuestro Departamento de Ventas.