línea 20P

Instalación y mantenimiento

Línea FV 20 *Plus*

FELICITACIONES !

El producto que Usted adquirió ha pasado por los más estrictos controles de calidad, de funcionamiento y de los acabados, asegurándole una vida libre de inconvenientes durante años.
Agradecemos la elección que ha hecho y, por sobre todas las cosas, la confianza depositada en nosotros. Ella es la que nos motiva a mejorar día a día nuestro trabajo.

Antes de conectar la grifería a la distribución de agua, purgar muy bien la cañería a fin de eliminar partículas extrañas.

Juegos para ducha / bañera embutido

0103/20P
Juego para ducha / bañera, embutido

0109/20P
Juego para ducha, embutido

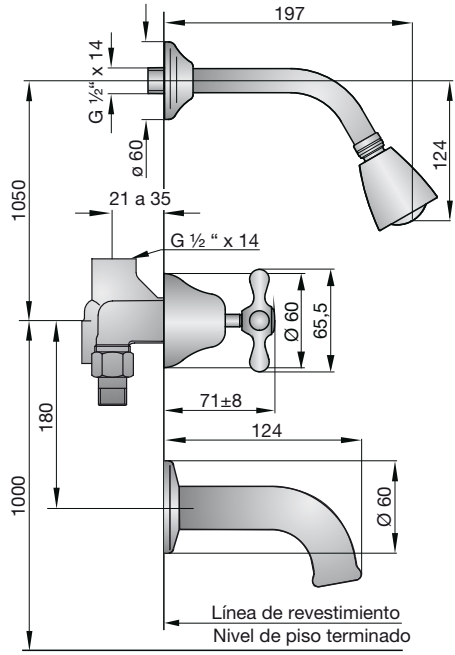

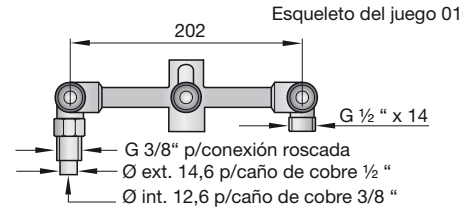

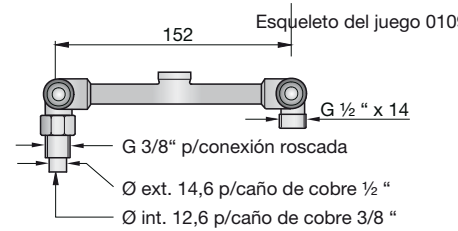

Todas las medidas están en mm.

Para la Instalación de estos juegos proceda de la siguiente manera:
1_Unir a las cañerías de alimentación las conexiones multiuso.
2_Roscar el codo de bajada al pico sellando la rosca adecuadamente.
3_Roscar el caño que va hacia la ducha sellando la rosca.
4_Unir el esqueleto a las conexiones multiusos.
5_Compensar la posición del esqueleto con respecto a la posición del revestimiento terminado.
6_Terminar la pared.
7_Colocar las vistas.

Es muy importante saber de antemano cual va a ser el revestimiento que se va a usar.

También es importante no soldar cerca del esqueleto, porque esto puede llegar a dañar el mecanismo de las cabezas, o provocar fisuras en los esqueletos con la consiguiente pérdida de agua dentro de la pared.

Línea FV 20 *Plus* — Juego para ducha/bañera exterior pared

0112/20P

Juego para ducha/bañera exterior pared

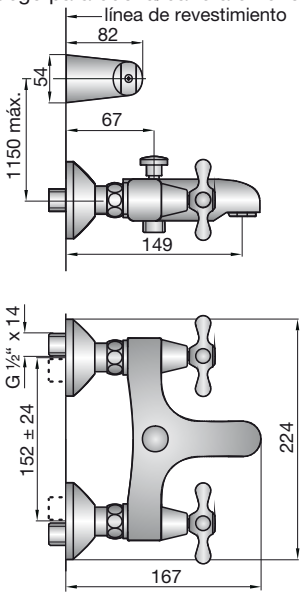

Todas las medidas están en mm.

Instalación del soporte para ducha

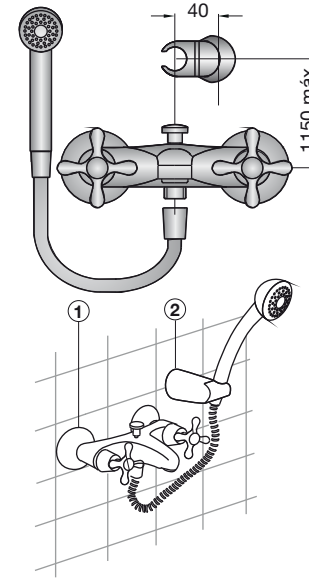

Instalación de los codos (1)

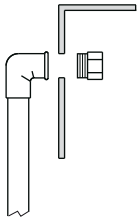

Arme los codos y los caños. Monte todo en la plantilla (*) y coloque los tapones.

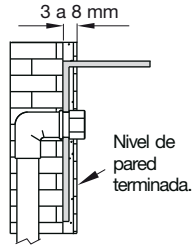

Fije la plantilla al muro, dejando la cara posterior entre 3 y 8 mm. por detrás del nivel de pared terminada.

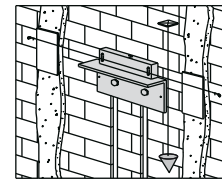

Nivele la plantilla y verifique que esté a plomo.

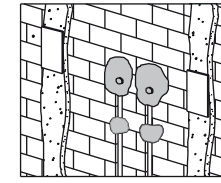

Asegure las cañerías con cemento. Retire la plantilla y cemente los codos.

(*) FV provee a los instaladores de la plantilla de instalación, para la correcta ubicación de los codos.

Instalación del soporte para ducha (2)

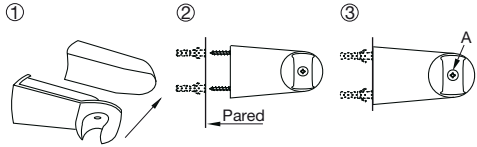

1_Retire la parte superior del accesorio haciendo una suave presión en la parte posterior.

2_Marque la posición de los agujeros a realizar (teniendo en cuenta la posición de los tornillos, como muestra el dibujo) perfore y coloque los tacos en la pared, luego ubique los tornillos a través del soporte y fije el accesorio.

3_Finalice colocando la tapa que quitó al principio, pudiendo variar el ajuste del soporte mediante el tornillo “A”.

0185.02/20P

Juego compacto p/lavatorio, desagüe con tapita

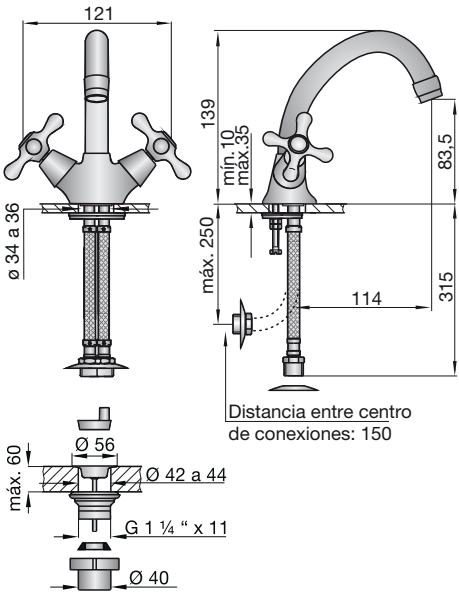

Detalle de fijación del pico

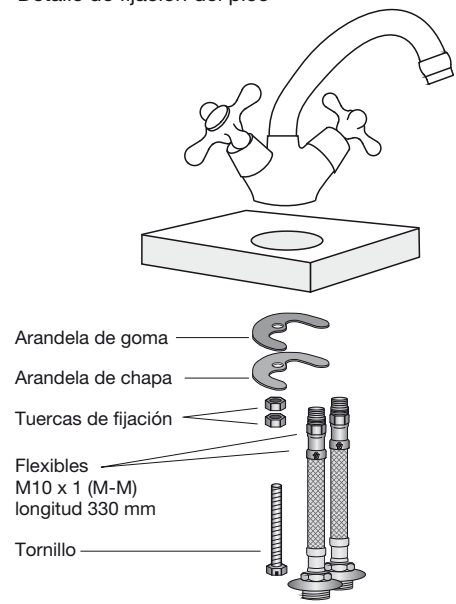

0207/20P

Juego para lavatorio, desagüe con tapita

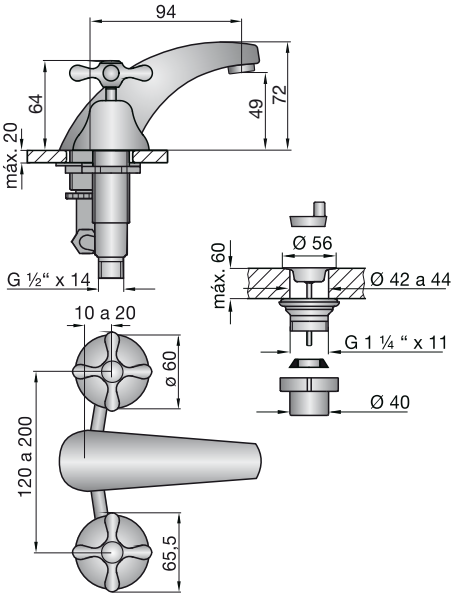

Detalle de fijación del pico

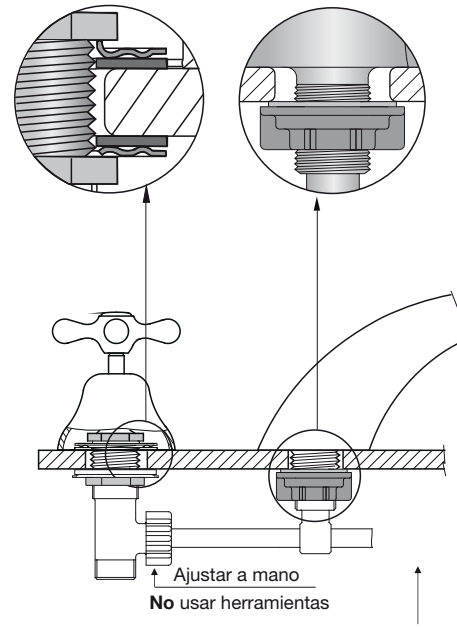

Todas las medidas están en mm.

0295/20P
Juego para bidé, desagüe con tapita

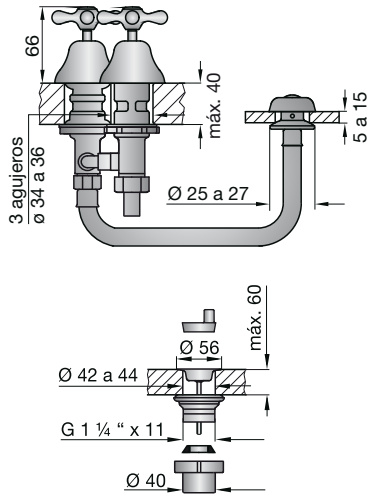

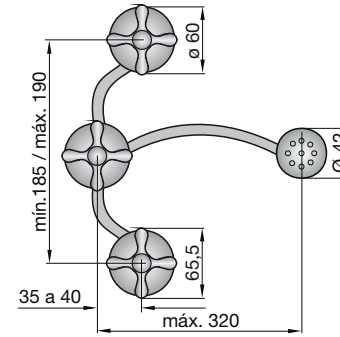

Todas las medidas están en mm.

Instalación

Ubicar tuercas y arandelas según muestra el esquema, la arandela de color verde se ubica en la parte superior de la llave, mientras que la de color negro debe ubicarse en la parte inferior.
El sellado se logra mediante un ligero ajuste de la tuerca hexagonal.
Para los casos en que la loza tiene un espesor menor que el normal, (aprox. 35 mm.) se incluye con el juego una arandela suplementaria de color rojo. Si la loza tiene un espesor mayor, se puede prescindir de esta arandela.

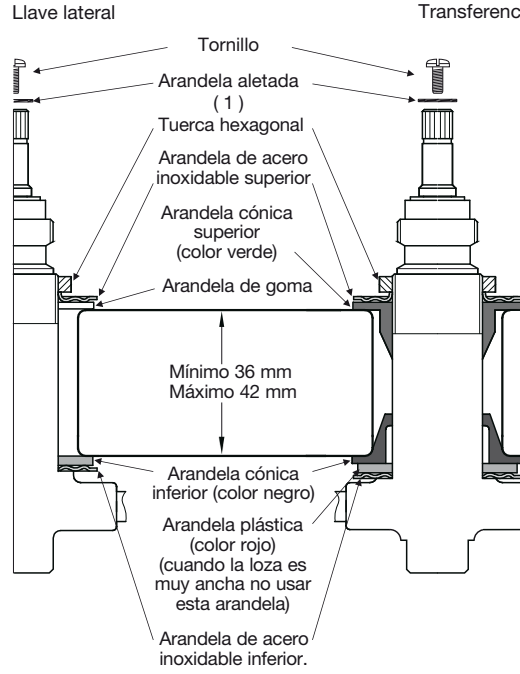

(1) es importante la colocación de estas arandelas para un mejor ajuste de los volantes.

Para la Instalación de los juegos 0401, 0403 y 0403.03 proceda de la siguiente manera:

1_Unir a las cañerías de alimentación las conexiones multiuso.
2_Roscar el codo de bajada (codo de conexión) al pico sellando la rosca adecuadamente.
3_Unir el esqueleto a las conexiones multiusos.
4_Compensar la posición del esqueleto con respecto a la posición del revestimiento terminado.
5_Terminar la pared.
6_Colocar las vistas.

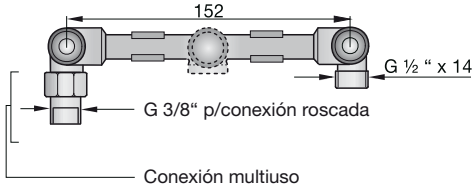

Es muy importante saber de antemano cual va a ser el revestimiento que se va a usar. También es importante no soldar cerca del esqueleto, porque esto puede llegar a dañar el mecanismo de las cabezas, o provocar fisuras en los esqueletos con la consiguiente pérdida de agua dentro de la pared.

0401/20P
Juego para máquina lavarropa, con pico fijo y manguera de 13 mm

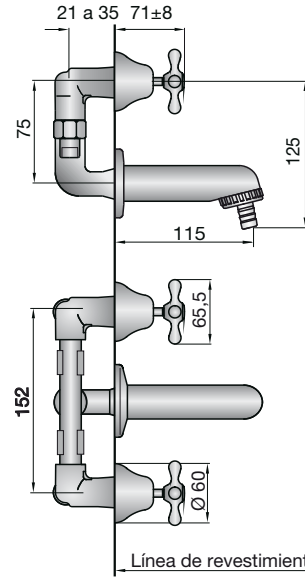

0403/20P
Juego para pared de cocina, para embutir, con pico móvil bajo (200 mm)

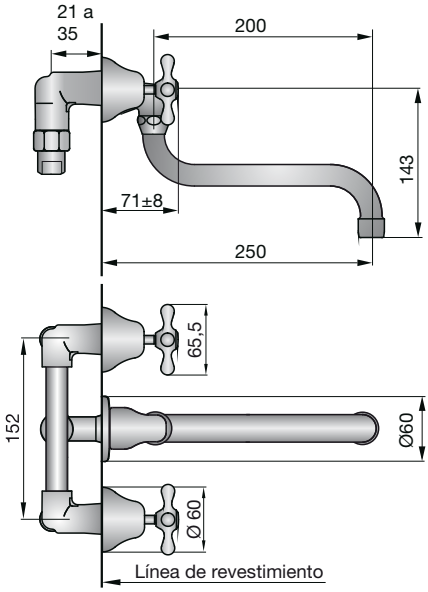

0403.03/20P
Juego para pared de cocina, para embutir, con pico móvil alto.

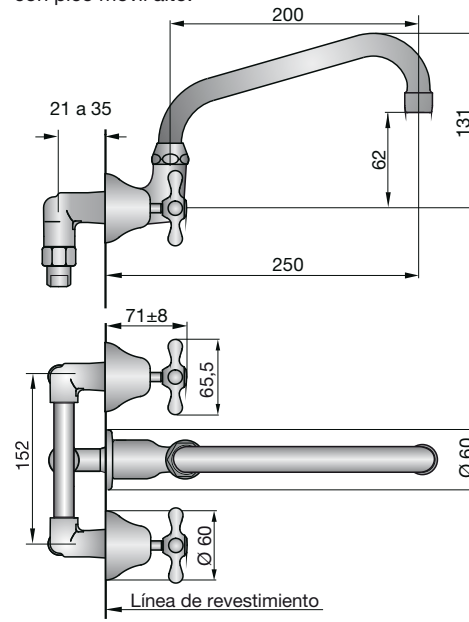

Todas las medidas están en mm.

0409/20P
Juego para pared de cocina, exterior pared, con pico móvil alto

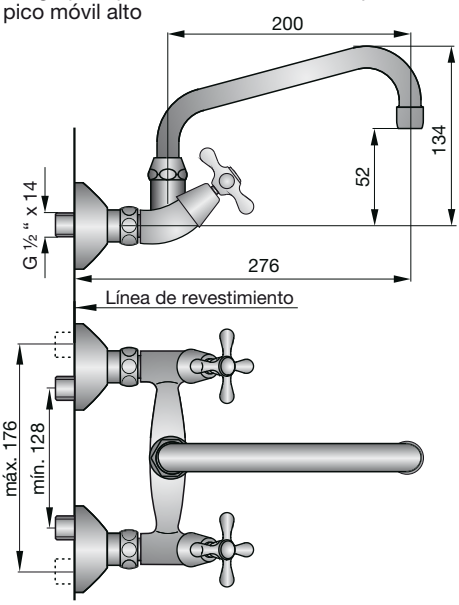

0410.02/20P
Juego compacto para mesada de cocina

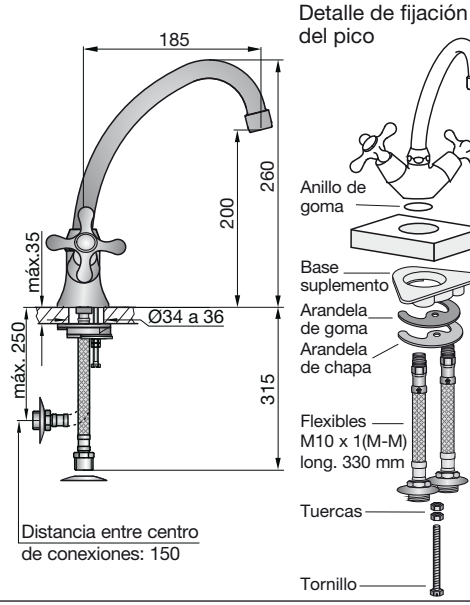

0416/20P
Juego para mesada de cocina

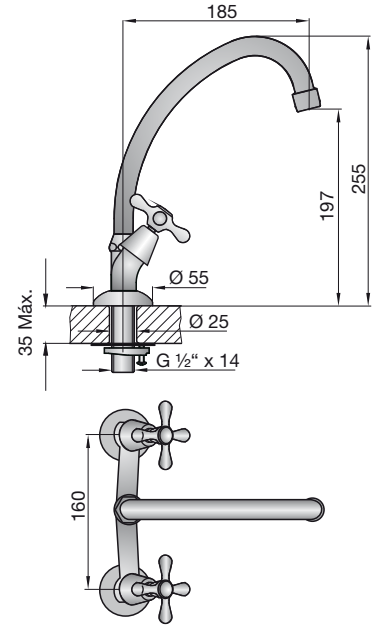

Fijación del pico

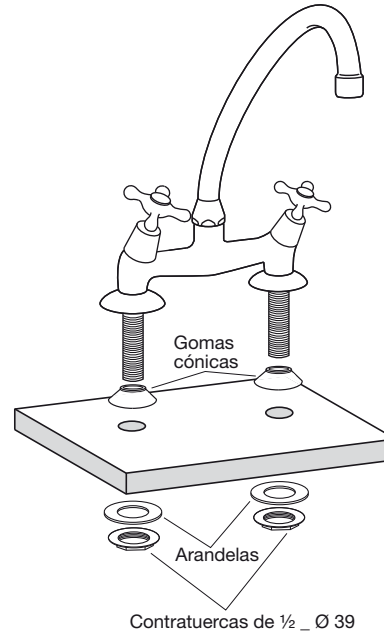

Todas las medidas están en mm.

Limpieza y mantenimiento

Use solamente productos jabonosos suaves. ***NUNCA*** use productos, abrasivos, esponjas metálicas, ni paños fibrosos. Las incrustaciones de sarro pueden eliminarse, con un poco de vinagre de alcohol y un buen cepillado. Los juegos de grifería son fabricados a partir de diferentes materias primas y con distintos espesores. En caso de superficies pintadas también se requieren diferentes procesos de coloreado. Por lo tanto no se puede asegurar una uniformidad absoluta de colores.

Accesorio opcional

Usted puede adquirir este accesorio como complemento de TODOS NUESTROS JUEGOS DE COCINA / LAVADERO y colocarlo directamente.

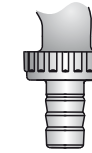

Art. Nº 0416.01.11.0 B
Unión para manguera de 13 mm.

Repuestos

FV siempre pensando en el cliente, le brinda información sobre sus productos y repuestos; en este caso le mostramos algunos de los repuestos con los que usted puede contar si llegara a tener un eventual problema. Ya sea por desgaste normal de alguna pieza o pérdida de la misma, todos nuestros repuestos estarán disponibles durante quince años después de discontinuada cualquier línea o producto.
Para una larga vida útil de su grifería, exija sólo repuestos legítimos.
El uso de repuestos de otro origen puede afectar el funcionamiento del producto e incluso dañarlo.
En tal caso, la garantía del producto pierde automáticamente su validez.
FV le provee una amplia gama de repuestos:

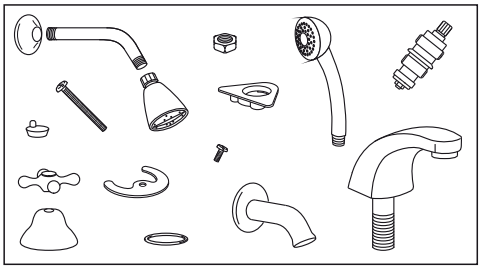

FV le provee una amplia gama de repuestos:
_Cabezas y cartuchos
_Tornillos y tuercas
_Arandelas y o´rings
_Accesorios para ducha
_Esqueletos
_Llaves laterales
_Boquillas, cortachorros y aireadores
_y otros
Solicítelos en nuestros comercios autorizados y, si tiene alguna duda comuníquese a nuestros Centros de Atención al Usuario "FV responde" ó visite nuestra página web: www.fvsa.com

Caudales

Tabla de caudales a presión mínima 0,4 kgr./cm² en l/min (*)													
Juegos	0103	0109	0112	0185.02	0188.02	0207	0295	0401	0403	0403.03	0409	0410.02	0416
Pico	14	—	16	14	—	15	—	11	12	12	9	11	10
Ducha	9	10	7	—	—	—	—	—	—	—	—	—	—
Lluvia bidé	—	—	—	—	3.5	—	5	—	—	—	—	—	—

* Estos valores pueden variar en relación a las características de las instalaciones.

FV S.A.
Bdo. de Irigoyen 1053
B1604AFC Florida
Prov. Bs. As.
Argentina
Tel: (011) 4730-1000
Fax: (011) 4730-1160
Fax ventas:(011) 4730-0785

Web: www.fvsa.com
E-Mail: fvresponde@fvsa.com

Centro de Atención al Usuario

Buenos Aires
Tel: (011) 4761-1418/1517

Bahía Blanca
Pueyrredón 74
B8000JOB Bahía Blanca
Tel: (0291) 456-1999

Córdoba
Urquiza 2265
X5001FTK Córdoba
Tel: (0351) 471-8863

"FV responde":

Mendoza
Maipú 235
M5500CVE Mendoza
Tel: (0261) 438-0528

Rosario
Eva Perón 5357
S2008BQJ Rosario
Tel: (0341) 456-2339

Tucumán
Jujuy 779
T4000IQO Tucumán
Tel: (0381) 424-2274

Distribuye:

FV S.A. se reserva el derecho de introducir mejoras y/o modificaciones de diseño según convenga, sin previo aviso.

FOLL.LINEA20P / Edición Nº 7 _ Septiembre 2009.