Bonnie
0411/H1

Instalación y mantenimiento

Antes de conectar la grifería a la distribución de agua, purgar muy bien la cañería a fin de eliminar partículas extrañas.

0411/H1
Juego monocomando para mesada de cocina, con pico móvil.

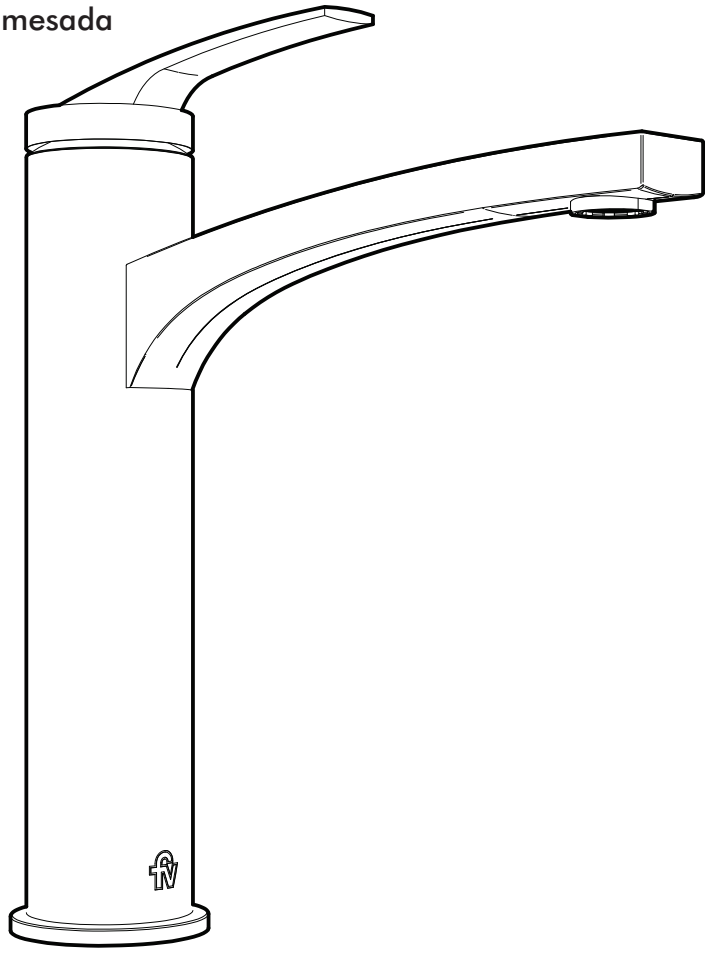

Instrucciones de uso

Apertura, cierre y regulación de caudal

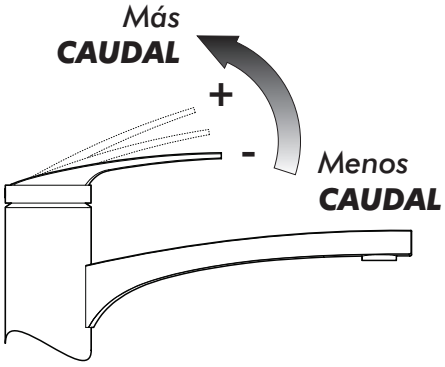

Regulación de temperatura

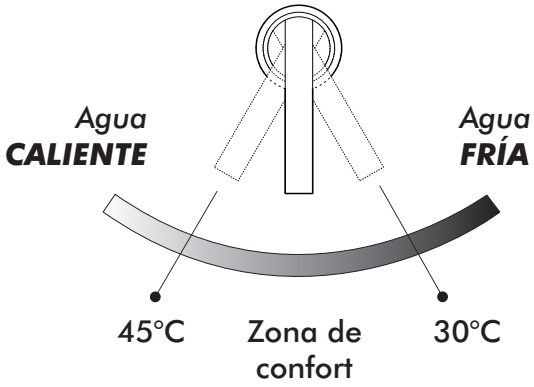

Bonnie H1

Despiece

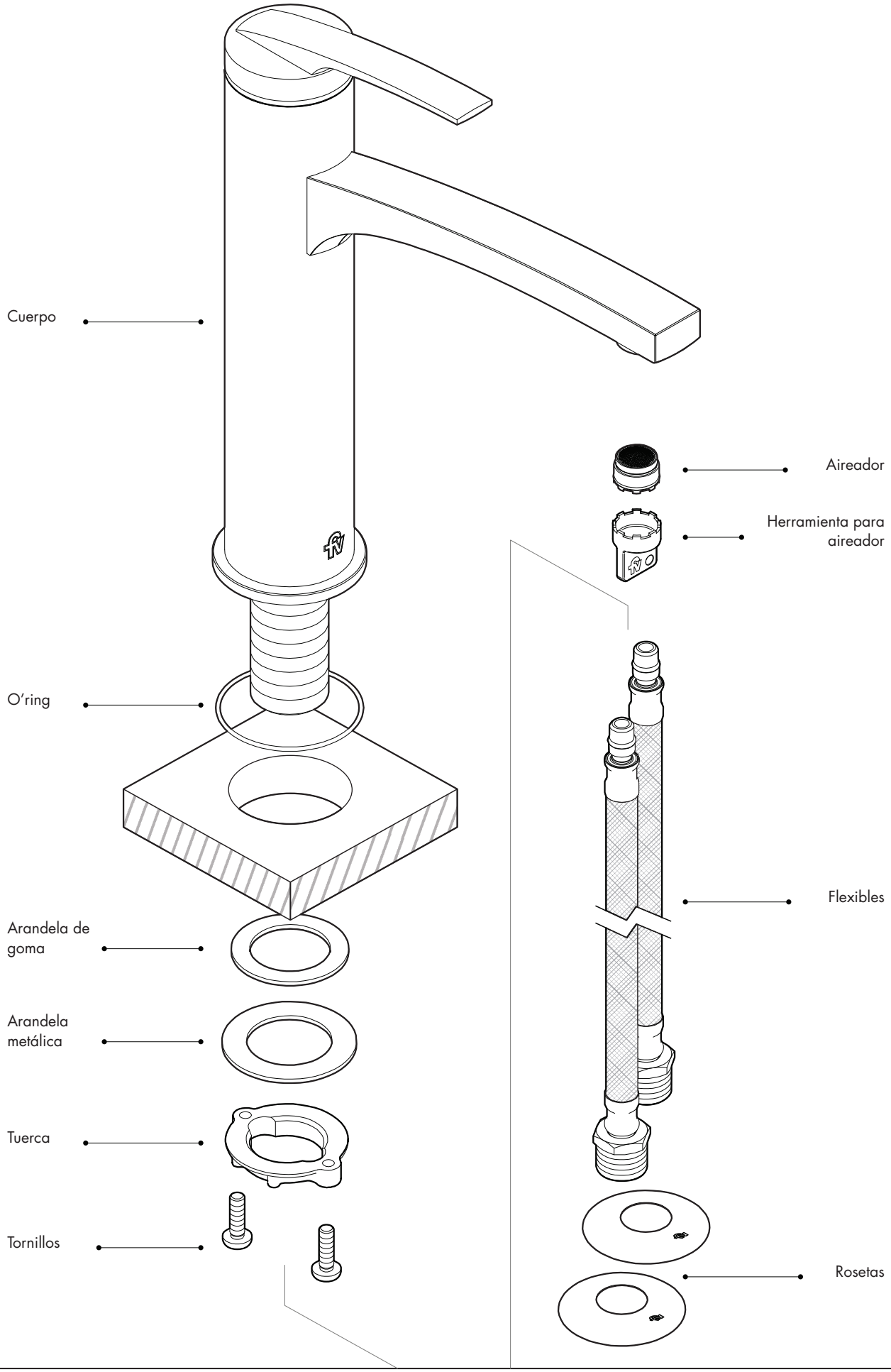

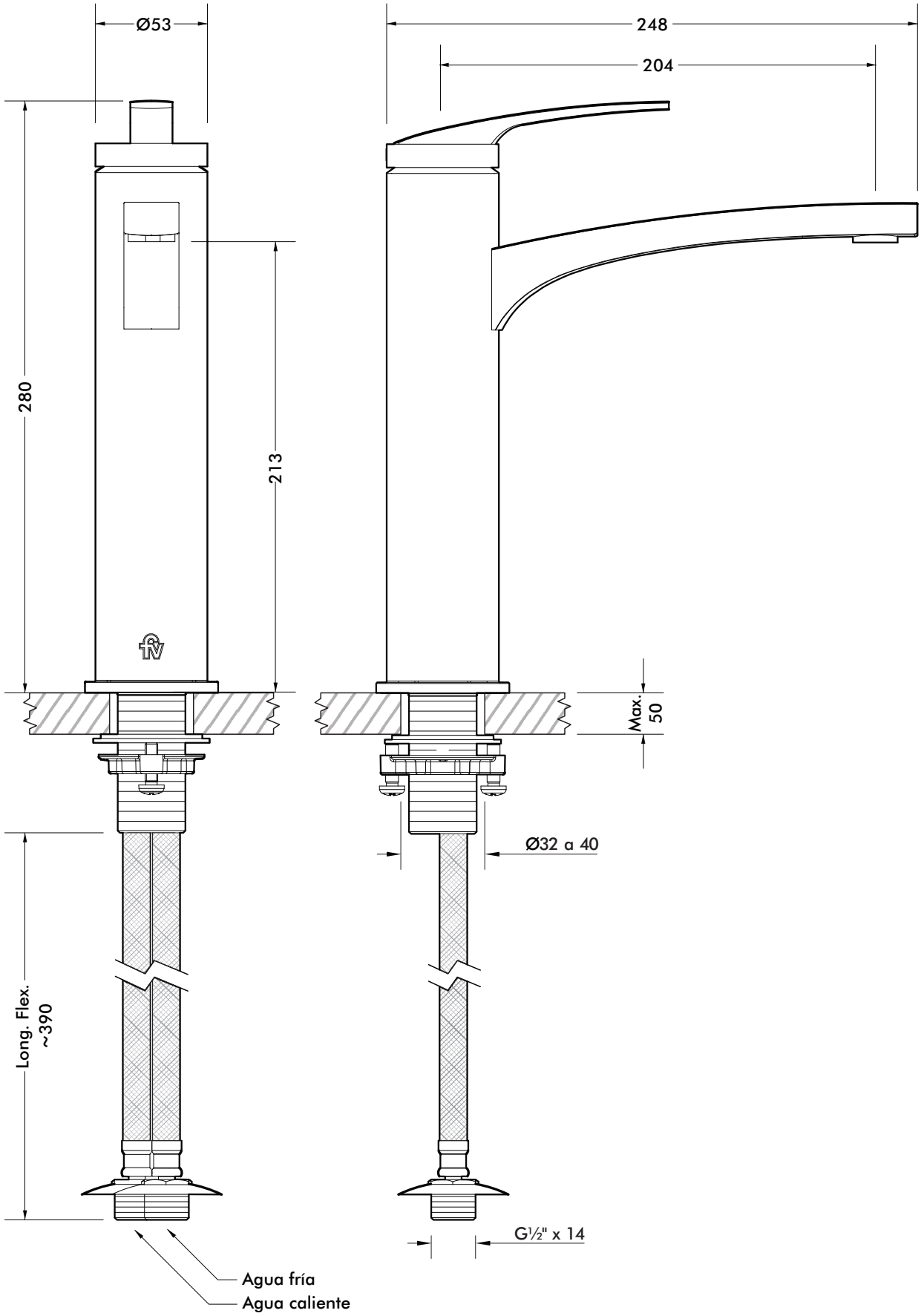
Ø53
248
204
280
213
Max.
50
Ø32 a 40
Long. Flex.
~390
G½" x 14
Agua fría
Agua caliente

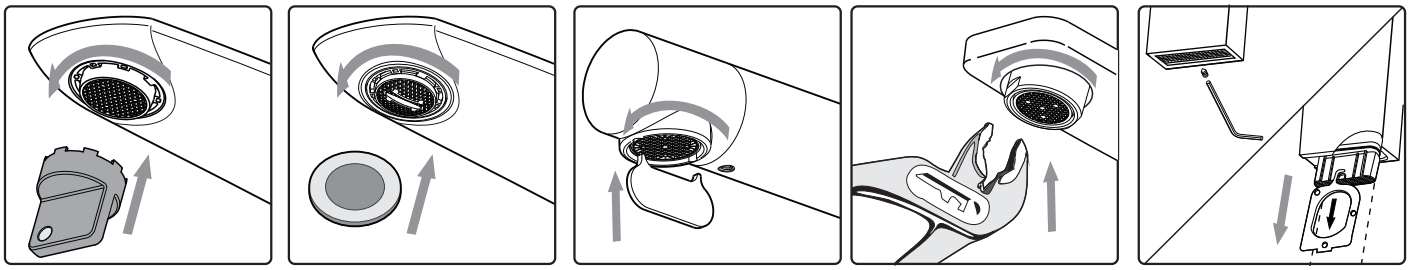

Coloque la herramienta correspondiente según el tipo de aireador que posea y lavelo bajo un chorro de agua. Si esta tapado colóquelo en un vaso de vinagre durante la noche. Al día siguiente vuelva a armarlo.

¡Atención! No intente destapar el aireador utilizando objetos punzantes que puedan dañarlo.

Certificado de Garantía

La garantía de FV ampara todos sus productos contra defectos de fabricación

Limpieza y mantenimiento

Los productos de FV han sido fabricados según técnicas de avanzada y con materiales de primera calidad, que le aseguran una prolongada duración en perfectas condiciones.
A efectos de preservar esta calidad le sugerimos tener en cuenta estos consejos:
NO USE limpiadores abrasivos, polvo de limpieza, esponjas metálicas o de fibra.
USE en lo posible jabón neutro o detergente de uso domestico. Seque con paño suave.

Condiciones de validez

Si a criterio debidamente fundado de personal técnico de FV se comprobara la intervención de mano de obra inexperta en la colocación, reparación y/o mantenimiento de los productos, esta garantía perderá automáticamente su validez. Asimismo será requisito inexcusable para realizar cualquier reclamo de garantía la presentación de la factura de compra original.

1) El fabricante y/o importador de este producto es FV S.A., una sociedad constituída y regulada por las leyes de la Republica Argentina, con planta en Villa Rosa (Prov. Bs. As.) y sede social en Reconquista 336 11° piso - Capital Federal.
2) La identificación del producto y las especifacaciones técnicas necesarias constan consignadas en catálogo, folletería y en oficina técnica.
3)Ver condiciones de uso, mantenimiento y validez de la garantía en el texto que precede.
4) La reparación de los productos fabricados por FV sólo podrá delegarse en personal capacitado en caso de duda comunicarse a los centros de atención al usuario.
5) Plazo de garantía: 5 años.

Centro de Atención al Usuario FV Responde para todo el País
En Argentina: 0810-555-5300 - fvresponde@fvsa.com
Desde el exterior: export@fvsa.com
Seguinos en redes sociales!

Escaneá el código para obtener más información sobre este producto.
www.fvsa.com

FV S.A. se reseva el derecho de modificar, cambiar, mejorar y/o anular materiales, productos y/o diseños sin previo aviso.
FOLL-411-H1 / Edición N°2 / Febrero 2022